NÚMERO	REVISIÓN
701462	

VISTA FRONTAL

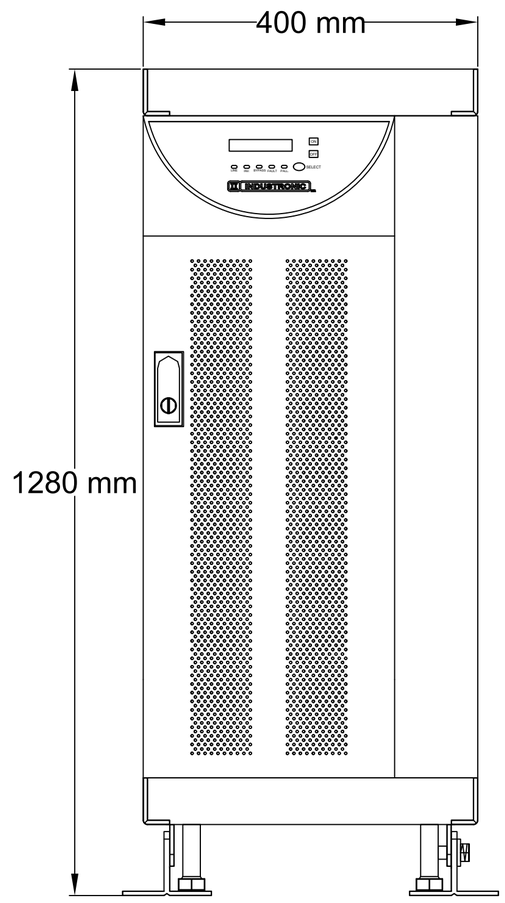

VISTA LATERAL

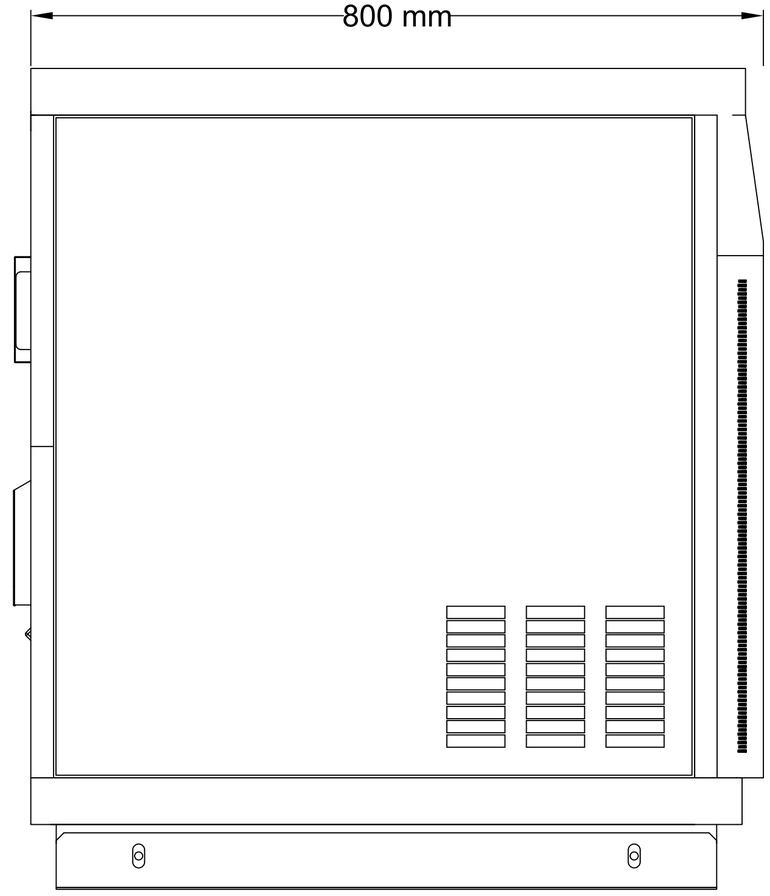

CAPACIDAD (KVA)	PESO (KG)
15	220

	FRACC. 0" A 12" ± 1/64	PARALELISMO 0.003"/PIE	REGISTRO DE REVISIONES		
	FRACC. 12" A 24" ± 1/32	CONCENTRICIDAD 0.001" LTI			
	FRACC. 24" EN ± 1/16	PERPENDICULARIDAD ±0.003"/PIE	F		
	DECIMALES ±0.005"	OVALADO 0.0005"LTI	E		
	ANGULARES ± 15'	PANDURA 0.003"/PIE	D		
QUITAR FILOS	ACABADOS NO IND. = 125	RADIOS NO IND. = 0.010	C		
MARCAR No. PIEZA ●	TOLERANCIAS GENERALES		B	11/06/2018	
REFERENCIA: 701462	DIBUJO JCDP / FECHA 04/17	REVISO JARC / FECHA 04/17	HOJA 1 DE 1	A 28/04/2017	
				CAMBIO / FECHA	CANT. / SE USA EN

NOMBRE: DIAGRAMA DIMENSIONAL UPS-1250-15KVA VE:220 VS: 120-240

ESCALA 1=1 | MATERIAL | REVISIÓN 701462

NORTEC S.A.DE C.V.
PARQUE INDUSTRIAL KALOS,
AV. MIGUEL ALEMAN S/N, BODEGA 7
COLONIA JARDINES DE LA VICTORIA,
GUADALUPE N.L. MEXICO C.P. 67119

Industronic

TAMAÑO C